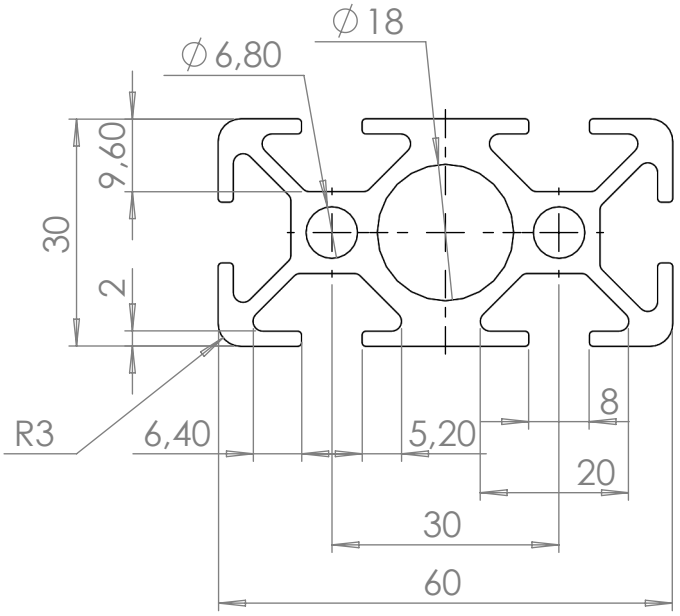

Maße ohne zusätzliche Toleranzangabe auf der Zeichnung nach DIN ISO 2768-mK, Oberflächenangaben nach DIN ISO 1302			Alle Bemassungen in mm.	WERKSTOFF: 3.3206 (EN-AW 6060)	GEWICHT: 1.83 kg	A4
	DATUM	NAME	ARTIKELNUMMER: 10417	BENENNUNG: Profil 8 60x30 PRO8.6030		MASSSTAB: 1:1
GEZEICHNET	18.04.2016	KJ				
GEPRÜFT						
GEÄNDERT			Schutzvermerk nach DIN ISO 16016 beachten. © Alvaris Profile Systems GmbH	ZEICHNUNGSNR. 10417-11-0000-00		BLATT 1 VON 1
GEÄNDERT						INDEX: A
GEÄNDERT				URSPRUNG:	ERSATZ FÜR:	ERSATZ DURCH:

ALVARIS PROFILE SYSTEMS

29.02.2016 17:16:48 - 19.04.2016 13:17:24 - 10417_PRO_8_60x30